ADDO L96

DETAILINFORMATIONEN

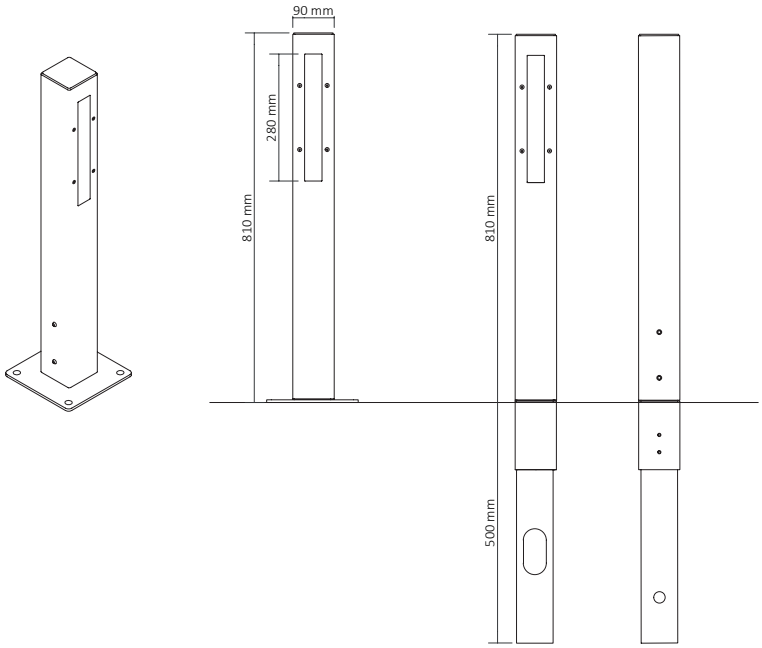

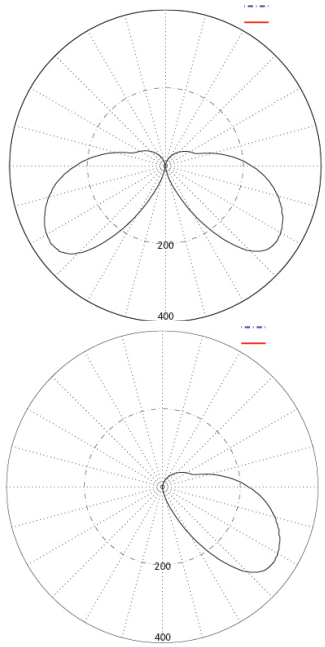

TECHNISCHE DATEN

Designer	Frijs & Moltke Design A/S
Lichtverteilung:	Poller mit 1 oder 2 Lichtöffnungen.
Material:	Feuerverzinkter Stahl oder feuerverzinkter und pulverbeschichteter Stahl Oberteil aus pulverlackiertem Aluminium.
Optik:	Klare stoßfeste Acrylglasabdeckung, UV-beständig, Lamellenpanel aus weißem Aluminium
Größe & Gewicht:	90mm x 90mm | H 810mm (+500mm unter OK) 13kg

Installation:	Zum Einbetonieren oder für Flanschmontage. Erdspieß im Lieferumfang enthalten. Flansch auf Anfrage.
Leuchtmittel:	LED 7W (einseitiger Lichtaustritt)
	Lebensdauer: min. 50.000 Std.
	Gesamtleistung: 7W
	Farbtemperatur: 3.000K, 4.000K
	Lichtausbeute: 725lm
	LED 14W (zweiseitiger Lichtaustritt)
	Lebensdauer: min. 50.000 Std.
	Gesamtleistung: 14W
	Farbtemperatur: 3.000K, 4.000K
	Lichtausbeute: 1450lm
Anschlüsse	2 Kabel max. 5 x 4mm²
CE	Sicherungskasten und Sicherung inkl.
Klassifikation:	IP56 IK10, SK II
Bezugsquelle:	Mobiliar im Freiraum Nitz GmbH Hochstraße 2 41460 Neuss Tel.: +49 (0)2131 - 316 9000 info@mobiliar-im-freiraum.de www.mobiliar-im-freiraum.de

weitere
Produktinformationen

ADDO L96

DETAILINFORMATIONEN

BESCHREIBUNG

ADDO L96 - die klassische Pollerleuchte der ADDO Designfamilie. Sie unterscheidet sich zur L95mini, der hohen Variante der ADDO Pollerleuchten, in der geringeren Höhe und des schmaleren Vierkantprofils. Die schlanke, minimalistische Geometrie steht aber ebenfalls im Vordergrund.

Ein quadratischer Poller mit vertikaler Beleuchtung
Der ADDO L96 besteht aus einem quadratischen Stahlprofil mit einer schmalen, rechteckigen Öffnung in Längsrichtung an der Oberseite. Von hier aus verteilt sich das Licht durch ein Lamellenpanel aus weißem Aluminium nach außen und verleiht der ADDO L96 eine schmale, längliche Lichtfläche. Die Lamellenstruktur wird durch ein klare Acrylabschirmung abgedeckt. Die Lamellen lenken das Licht der Mastleuchte nach unten, was nach oben zu einer sehr geringen Lichtverschmutzung führt. Der ADDO L96 kann mit Lichtaustritten an 1 oder 2 Seiten geliefert werden. Sehen Sie z. B., wie gut sie die Landschaft am Moesgaard Museum in Aarhus betont.

Der ADDO L96 kann auch ganz ohne Licht geliefert werden. So können Sie z.B. städtische Räume gliedern oder einen Bereich abgrenzen, indem Sie Poller mit Licht und Poller ohne Licht abwechseln.
Friis & Moltke Architects and Designer haben die ADDO Leuchten entworfen. Neben L96, gehören eine Mastleuchte, die L95, eine hohe Pollerleuchte, die L95 mini und eine Wandleuchte, die L96V, zu der Designserie. Sie alle zeichnen sich durch ihre charakteristische, minimalistische Linienführung aus.

weitere
Produktinformationen

Bezugsquelle:

Mobiliar im Freiraum Nitz GmbH
Hochstraße 2
41460 Neuss
Tel.: +49 (0)2131 - 316 9000
info@mobiliar-im-freiraum.de
www.mobiliar-im-freiraum.de